WEMCO

IHRE SPEZIALISTEN FÜR WERKZEUGMASCHINEN UND AUTOMATION

AKTUELLES LIEFERPROGRAMM

WEMCO GmbH Werkzeugmaschinen Automation ist kompetenter Vertriebspartner folgender Hersteller:

DN SOLUTIONS · ENSHU JAPAN · muratec · OKK

DAS PERFEKTE ZUSAMMENSPIEL ALLER KOMPONENTEN

Wir bieten Ihnen umfassende Beratung zu Automationskonzepten. Denn was gestern noch Stand der Technik war, kann heute schon überholt sein. Aber nicht alles, was nach modernster Technik aussieht, stellt auch die ideale Lösung für Ihr individuelles Fertigungskonzept dar.
Eine Automation muss stets zur gesamten Logistik passen sowie zum vorgegebenen Budget.

AUTOMATION MIT AUGENMASS

Von der Skizze über den Entwurf zur fertigen Lösung: bei uns erhalten Sie alles aus einer Hand!

Wir unterstützen Sie dabei, den vorhandenen Materialfluss, die räumlichen Gegebenheiten, die Handhabbarkeit des Werkstücks, die Taktzeit sowie das Investitionsbudget mit einer optimal adaptierten und hochgradig effektiv gestalteten Automation in Einklang zu bringen.

Mit unseren erfahrenen Mitarbeitern in den Bereichen Planung und Konstruktion setzen wir Ihre Wünsche und Anforderungen in die Realität um und liefern die auf Ihren Bedarf zugeschnittene Lösung.

Von der Entwicklung bis zur Implementierung: Wir betreuen Sie in allen Phasen partnerschaftlich!

Übrigens: Wir automatisieren nicht nur die Maschinen unserer Lieferanten, sondern arbeiten herstellerübergreifend!

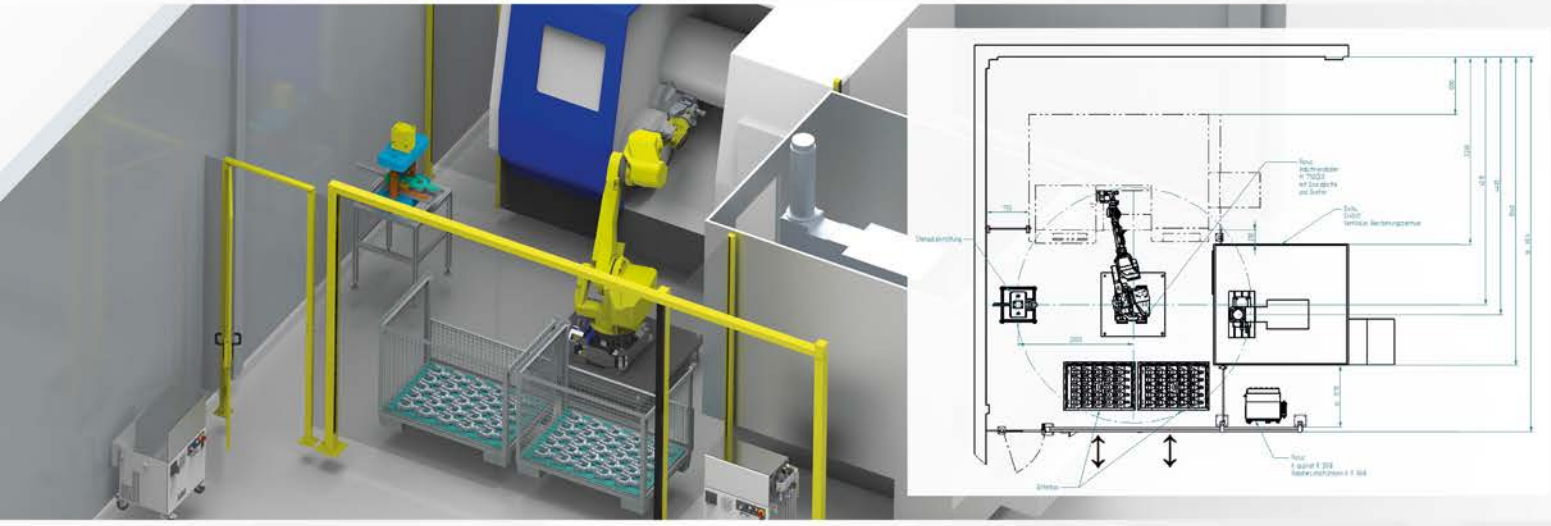

CNC-SERVICE VON WEMCO

Wir sind zuverlässiger Servicepartner für CNC-Maschinen - und das herstellerübergreifend!

Ob Beratung, Wartung, Ersatzteile, Schulung oder komplette Überholung Ihrer CNC-Maschine - wir können flexibel auf Ihre Wünsche eingehen. Bei Maschinenstillständen helfen wir schnell und unkompliziert weiter und bringen Ihre Anlagen schnellstmöglich wieder zum Laufen. Ersatzteile beschaffen wir für Sie schnell und unkompliziert! Auch bei Umzügen oder schwierigen Maschineneinbringungen stehen wir Ihnen partnerschaftlich zur Seite!

WAS WIR IHNEN BIETEN:

- Regelmäßige Wartung
- Überholung von Gebrauchtmaschinen
- Beratung zur Optimierung von Prozessen oder Erweiterung Ihrer Fertigung
- Notfall-Service bei Fehlermeldungen oder Maschinenstillständen
- Ersatzteilservice
- Schulungen

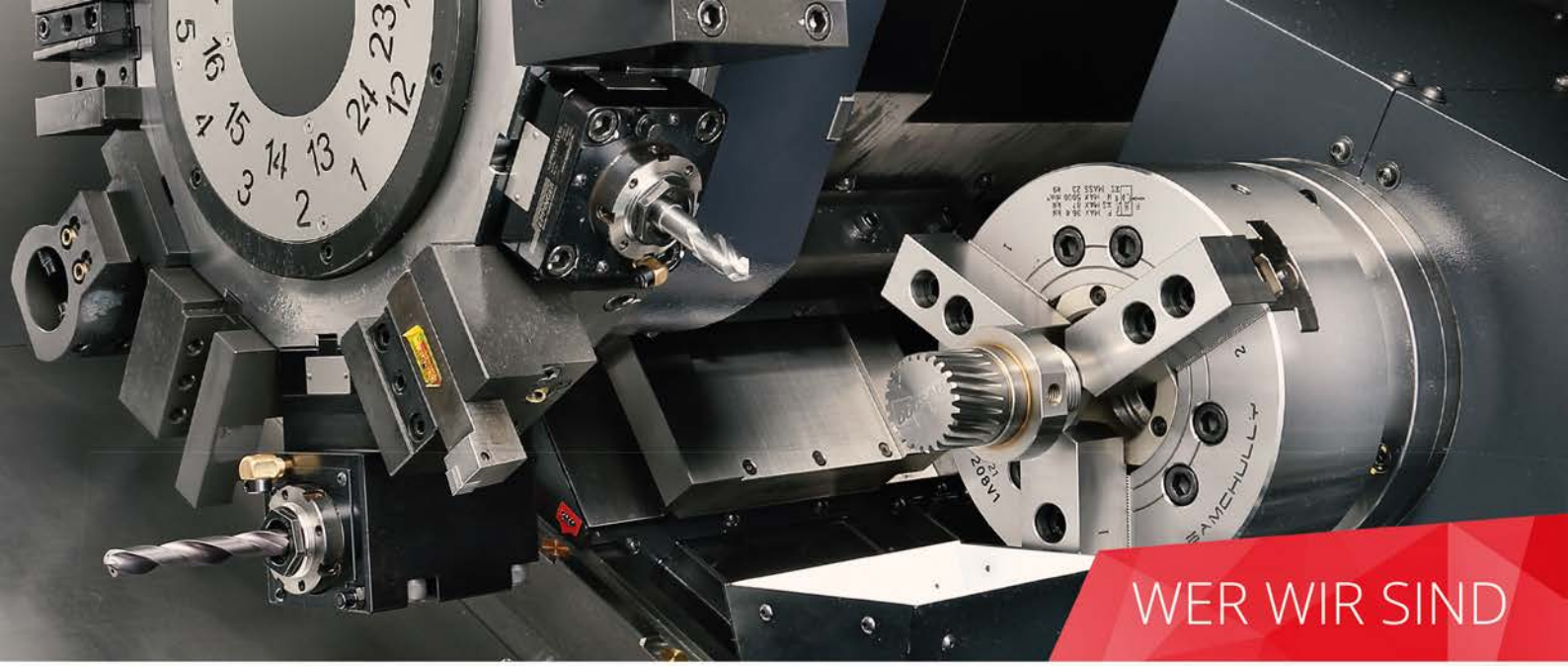

WER WIR SIND

DIE WEMCO GMBH WERKZEUGMASCHINEN AUTOMATION IST IHR KOMPETENTER PARTNER IN SACHEN CNC-MASCHINEN UND AUTOMATION.

Seit mehr als 28 Jahren vertreiben wir CNC-Maschinen namhafter Hersteller und liefern, je nach Kundenwunsch, komplette sowie individuelle Fertigungssysteme. Dabei arbeiten wir mit namhaften Herstellern zusammen mit denen wir bereits eine langjährige Partnerschaft führen.

DIE EFFIZIENTE PRODUKTION UNSERER KUNDEN STEHT FÜR UNS IM MITTELPUNKT!

Die Fertigungstechnik steht vor vielfältigen Herausforderungen.
Neue Konstruktionen, neue Werkstoffe, höhere Qualitätsstandards sowie der Bedarf an nachhaltigen Lösungen prägen immer mehr die Ansprüche an die modernen Fertigungstechniken. Bei immer kleineren Losgrößen wächst die Diversität der Produkte. Durch globalisierte Märkte und kürzere Produktlaufzeiten erhöht sich der Druck auf Kosten und Flexibilität in der Fertigung.

Wir sind der Meinung, dass diese Fakten Chancen in sich bergen!

WIR BRINGEN IHRE FERTIGUNG AUF DAS NÄCHSTE LEVEL!

Mit unserem breiten Know-how von der Zerspanungstechnik über Messtechnik bis zur Automation können wir zusammen mit Ihnen individuelle und technische anspruchsvolle Fertigungslösungen erarbeiten und realisieren. Wir verstehen uns daher nicht nur als Lieferant sondern als Systemintegrator, der Ihnen hilft Ihre Fertigung noch effizienter zu gestalten und auf das nächste Level zu bringen.

WAS WIR IHNEN BIETEN:

- Kompetente Beratung und Verkauf hochwertiger CNC-Maschinen
- Umfassende Beratung zu Erweiterungen von CNC-Maschinen und Automationen
- Verkauf von gebrauchten CNC-Maschinen
- Regelmäßiger Service Ihrer CNC-Maschine
- Notfall-Service bei Fehlermeldungen oder Maschinenstillstand
- Schulungen
- Aufbereitung und Überholung gebrauchter CNC-Maschinen
- Unterstützung bei Maschinenumzügen
- Ersatzteilservice - Ersatzteile schnell bei Ihnen vor Ort!

DN SOLUTIONS

HOLEN AUCH SIE SICH DIE MACHINE GREATNESS™

EINE BESONDERS BREITE PRODUKTPALETTE, HOHE VERFÜGBARKEIT UND ZUVERLÄSSIGKEIT ZEICHNEN UNSEREN PARTNER **DN SOLUTIONS** AUS!

Der koreanische Werkzeugmaschinenhersteller **DN SOLUTIONS**, mit Hauptsitz in der Hochburg der Werkzeugmaschinenhersteller, Changwon, verfügt über mehr als 40 Jahre Erfahrung im Bereich CNC-Werkzeugmaschinen und wartet stets mit den neuesten Technologien auf. Dabei liegt der Fokus auf der Einhaltung höchster Qualitätsstandards.

Alle Maschinen sind bereits standardmäßig so konfiguriert, dass Sie direkt loslegen können.

Sollte es wider Erwarten doch mal zu einer Störung kommen, steht Ihnen ein Expertenteam immer kurzfristig zur Verfügung und Ersatzteile sind durch ein lokales Ersatzteillager umgehend verfügbar. Unsere Techniker stehen hier im permanenten Austausch mit den Experten aus Korea.

VORTEILE VON DN SOLUTIONS IM ÜBERBLICK:

- Innovative Technologie
- Höchste Qualität
- Maßgeschneiderte Lösungen
- Flexibilität
- Breite Produktpalette
- Hohe Verfügbarkeit
- Zuverlässigkeit

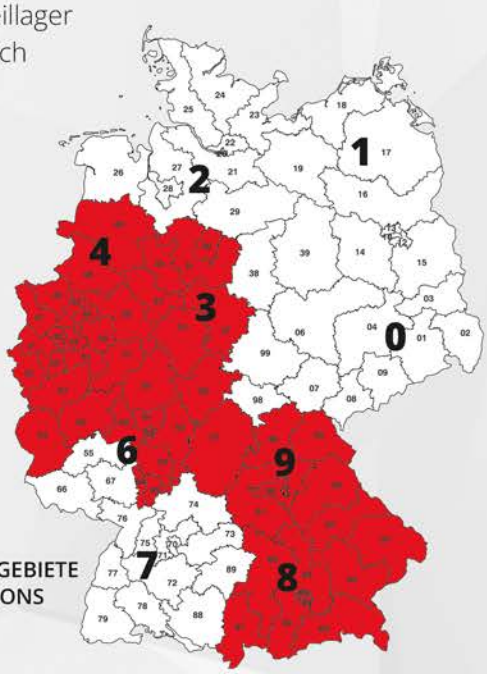

VERTRIEBSGEBIETE
DN SOLUTIONS

QUALITÄT MADE IN JAPAN!

Der japanische Hersteller **Muratec** blickt weltweit auf eine große Anzahl zufriedener Kunden.

Muratec ist ein inhabergeführtes Unternehmen mit Sitz in Fushimi-ku, Kyoto. Mit mehr als 2.500 Mitarbeitern verfügt der japanische CNC-Maschinenhersteller über eine **eigene Fertigung aller verbauten Teile, eine eigene Konstruktion und Produktion**. Somit lassen sich besondere Anforderungen an Fertigung oder Automation bereits bei der Konzeption Ihrer Werkzeugmaschine berücksichtigen!

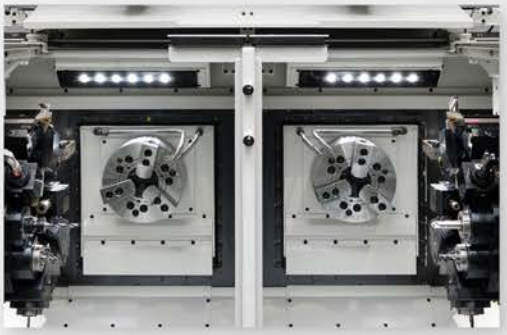

VORTEILE VON MURATEC IM ÜBERBLICK:

- Langlebigkeit
- Extrem hohe Zuverlässigkeit
- Höchste Ansprüche an Präzision, Schnelligkeit und Stabilität
- Großes Ersatzteillager sowie deutschsprachiger Service durch WEMCO
- Hohe Verfügbarkeit
- Sehr kurze Be- und Entladezeiten

Zusammen mit Muratec können wir Ihnen innovative Automationslösungen anbieten und erarbeiten für Sie die perfekte Lösung für Ihr Werkstück!

Einfache Automationslösungen auch bei kleinen Losgrößen.

Zuführung, Messen, Verkettung von Prozessen, Fertigteilablage – mit Muratec ist alles möglich!

In unseren Vorführzentren in Overath sowie Zimmern ob Rottweil haben wir ständig Maschinen vorführbereit. **Sprechen Sie uns einfach an!**

HÖCHSTE VERFÜGBARKEIT UND ZUVERLÄSSIGKEIT IM AUTOMOTIVE-BEREICH!

Automobilteile, Motoren, Hydraulik-Komponenten – seit 1920 ist Enshu ein Begriff für hohe Verfügbarkeit und Zuverlässigkeit in der Serienfertigung. Bis heute sind über 1.200 Fertigungslinien für Motorblöcke und mehr als 850 für die Bearbeitung von Zylinderköpfen im Einsatz. Hier kommt es neben der geforderten Qualität und Zuverlässigkeit besonders auf guten und schnellen Zugang sowie Reparaturfreundlichkeit an.

WARUM SIE SICH FÜR ENSHU ENTSCHEIDEN SOLLTEN?

- Von der Einzelmaschine bis zur komplexen vollautomatischen Fertigungszelle – alles aus einer Hand
- Planung
- Flexible Fertigungssysteme
- Messstation im System
- Rohteil-Zuführung
- Reinigungsstation
- Palettengröße bis 630 mm

Bei Enshu erhalten Sie langlebige Maschinen von bester Qualität und für höchste Ansprüche!

OKK

PRÄZISION, ZUVERLÄSSIGKEIT UND STABILITÄT – AUCH BEI SCHWERSTER ZERSPANUNG!

Bereits seit 1915 vertrauen Kunden auf der ganzen Welt auf die Präzision, Zuverlässigkeit und Stabilität der horizontalen und vertikalen Bearbeitungszentren aus Osaka.
NIDEC OKK fokussiert sich bewusst auf diese Bearbeitungszentren. Ob Präzisionsarbeiten oder schwerste Zerspanungsprozesse: NIDEC OKK punktet mit überdurchschnittlicher Genauigkeit, Leistung, Dynamik und Zuverlässigkeit!

ALLE VORTEILE VON NIDEC OKK IM ÜBERBLICK:

- Horizontal mit Paletten bis 1.600 x 1.250 mm
- Vertikal mit Tischgrößen bis 2.300 x 940 mm
- Kreuztisch- oder Portalbauweise
- 5-Achs-Bearbeitungszentren mit Drehfunktion und Palettenwechsler
- Ob Einzelfertigung oder Serienfertigung – NIDEC OKK wird in allen Bereichen der zerspanenden Industrie erfolgreich eingesetzt und liefert beste Qualität!

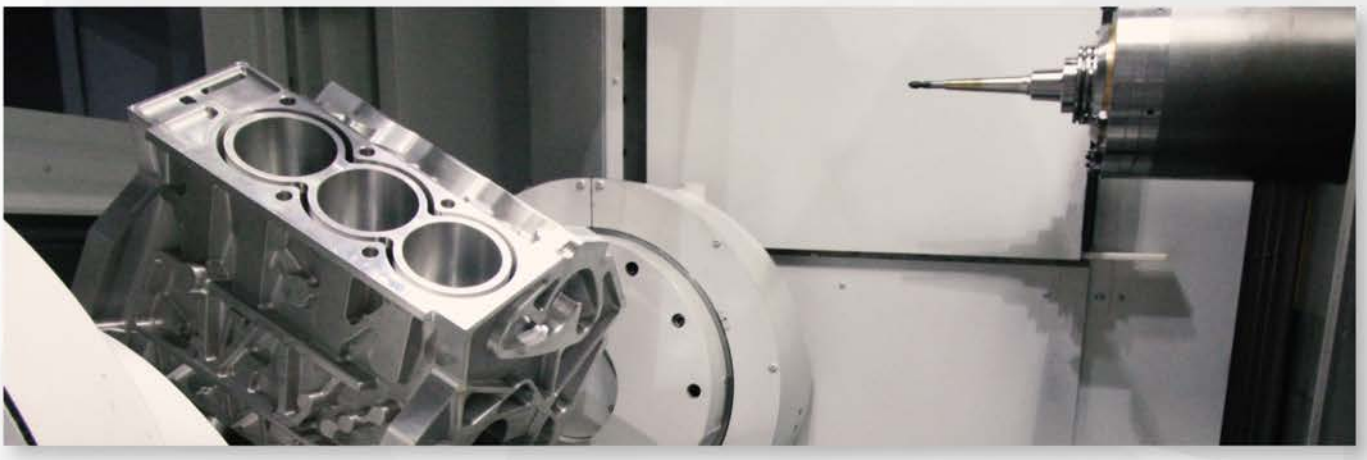

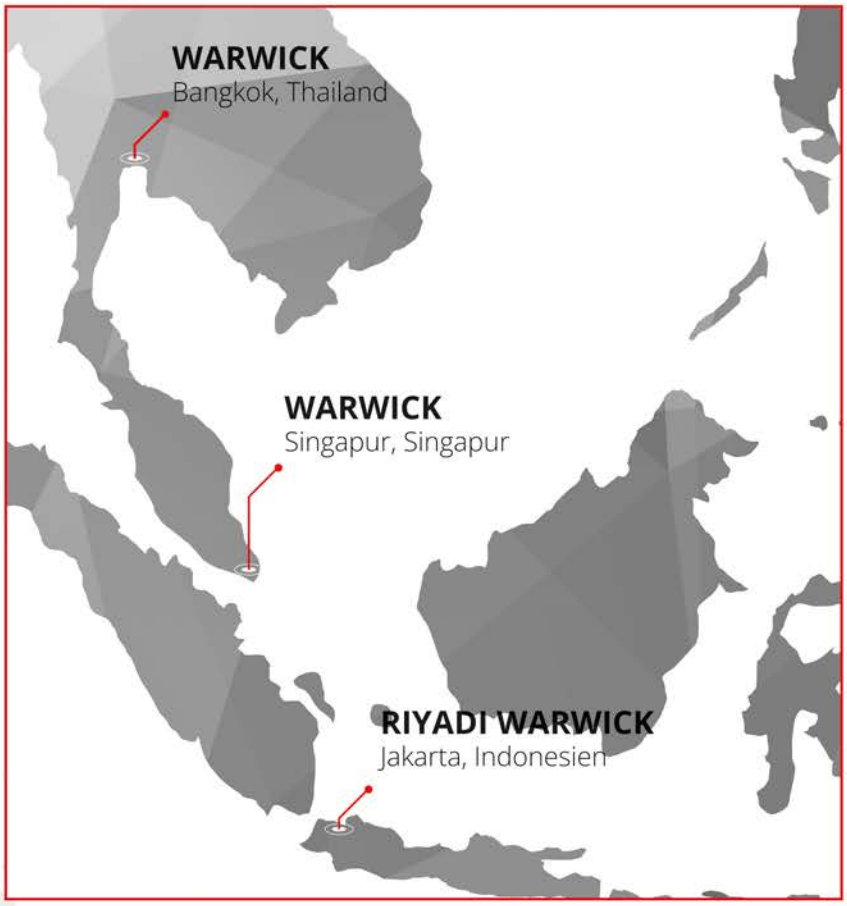

WEMCO

WEMCO GmbH
Werkzeugmaschinen Automation
Diepenbroich 27
51491 Overath
+49 2206 9193 - 0

WEMCO GmbH
Werkzeugmaschinen Automation Süd
Albring 10
78658 Zimmern ob Rottweil
+ 49 741 348976 - 00

wemco.de
info@wemco.de